型号 **1265**

Tedea-Huntleigh

VISHAY PRECISION GROUP

单点式传感器

OIML ATEX

特性

- 量程：100 – 660kg
- 阳极处理硬铝合金结构
- 取得OIML C6 认证(150 – 660kg)
- 单点秤盘尺寸800 x 800mm
- 小变形和高响应频率
- 防护等级IP66

可选特性

- 取得2G EEx ia IIC T4 – ATEX防爆认证
- UNC螺纹

描述

1265型传感器是一种具有阳极氧化铝的单点式称重传感器，可以直接安装在大型平台、分选秤以及其他广泛的应用场合里。

独一无二的刚性设计使它具有很低的绕曲变形和很高的自然频率，适用于例如称重核对器等动态负荷场合里。

支持大型平台（最大可达800x800mm），在整个特性范围内(OIML R60)以及对于偏心负荷（ OIML R76 ）都能保持高精度（可达6000d）。

带有特殊抗潮湿涂层，能确保在整个温度补偿范围内长期工作的稳定性，并且符合IP66 (IEC 60529)等级的防护要求。

在它的 6 芯电缆中， 有两根反馈芯线用来对因为温度变化和/或电缆延长而产生的导线电阻变化加以补偿。

应用

- 平台秤
- 装袋（包）机
- 分检称重
- 天车秤
- 过程称重

外形尺寸[mm]

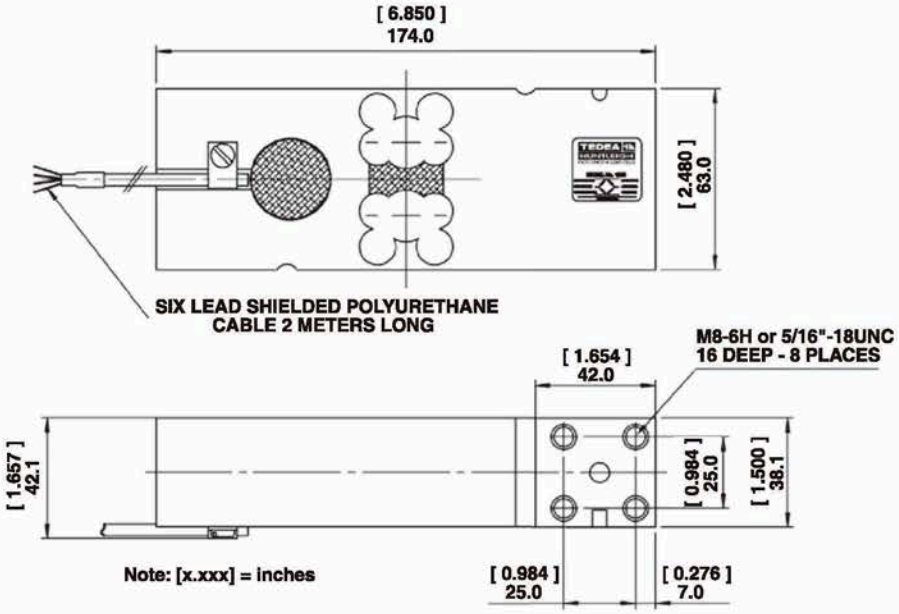

规格

参数	值			单位
额定量程 -R.C. (E_{max})	100, 150, 200, 250, 300, 500, 600, 635, 660			kg
NTEP/OIML精度等级	**Non-Approved**	**C3***	**C6****	
最大分度数 (n)	1000	3000	6000	
$Y = E_{max}/V_{min}$	2000	15000	15000	Maximum available
额定输出	2.0			mV/V
额定输出误差	0.2			±mV/V
零点平衡	0.2			±mV/V
零点回复（30分钟）	0.0300	0.0170	0.0083	±% of applied load
综合误差	0.0500	0.0200	0.0100	±% of rated output
零点温度影响系数	0.0100	0.0023	0.0024	±% of rated output/°C
灵敏度温度影响系数	0.0030	0.0010	0.00058	±% of applied load/°C
四角误差	0.0070	0.0025	0.0012	±% of rated load/cm
温度补偿范围	-10 to +40			°C
工作温度范围	-30 to +70			°C
最大过载能力	150			% of R.C.
极限过载能力	300			% of R.C.
推荐激励电压	10			Vdc or Vac rms
最大激励电压	15			Vdc or Vac rms
输入阻抗	415±15			Ohms
输出阻抗	350±5			Ohms
绝缘阻抗	>2000			Mega-Ohms
导线长度	2			m
导线形式	6线，PVC，单屏蔽			Standard
材质	阳极氧化铝			
防护等级	IP66			
支撑台面尺寸	800 x 800			mm
推荐扭矩	Up to 300kg - 25.0 Above 300kg - 30.0			N*m

* 50% 利用率

** 150kg以上60%利用率

配线图
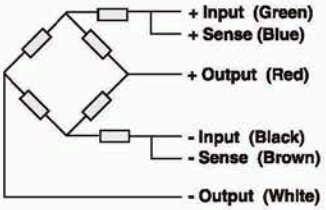
(Balanced bridge temperature compensation)